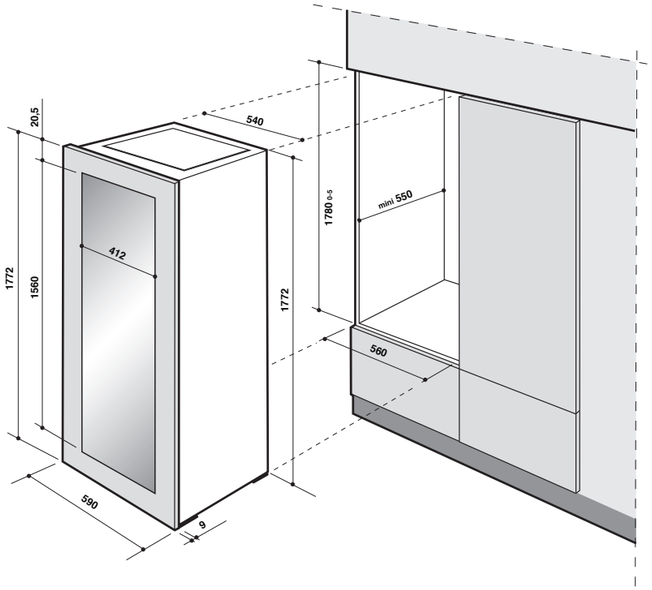
20,5
540
1772
1560
412
1780 ±5
mini 550
1772
560
590
9

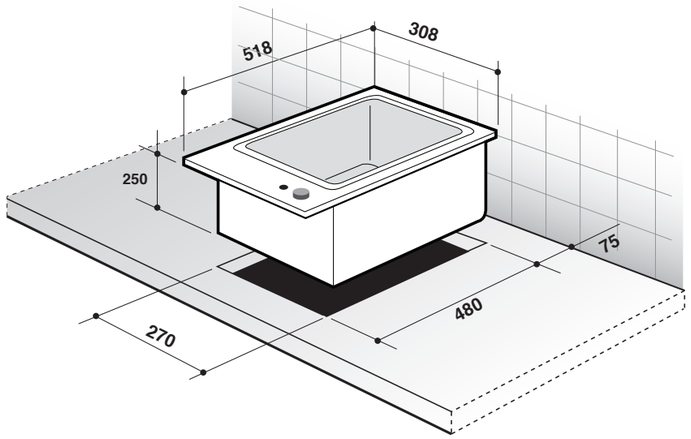
518
308
250
75
480
270

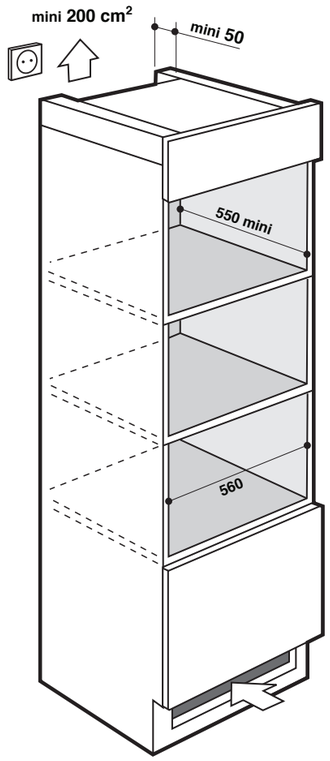
mini 200 cm²
mini 50
550 mini
560

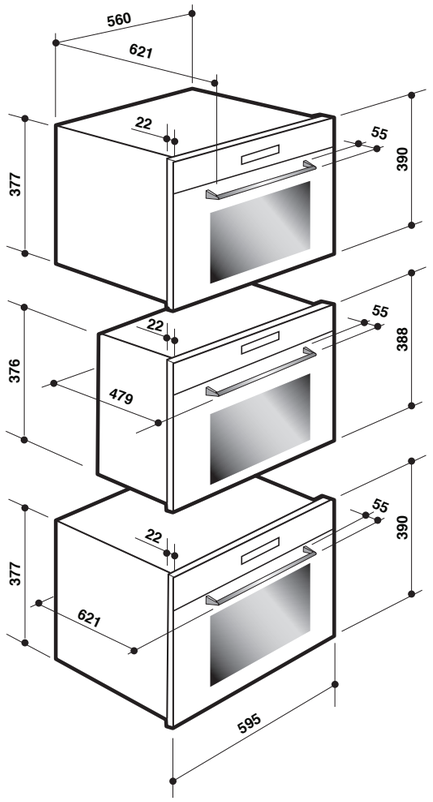
560
621
22
55
377
390
22
55
376
388
479
22
55
377
390
621
595

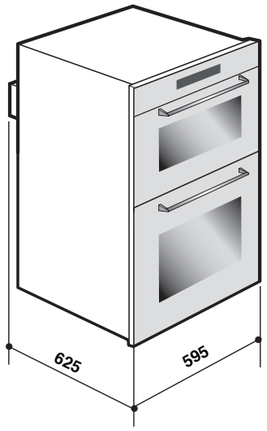
625
595

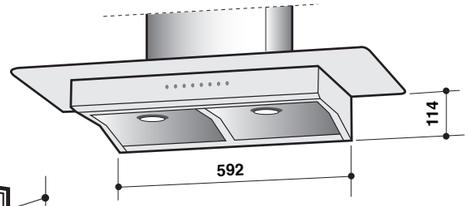
114
592

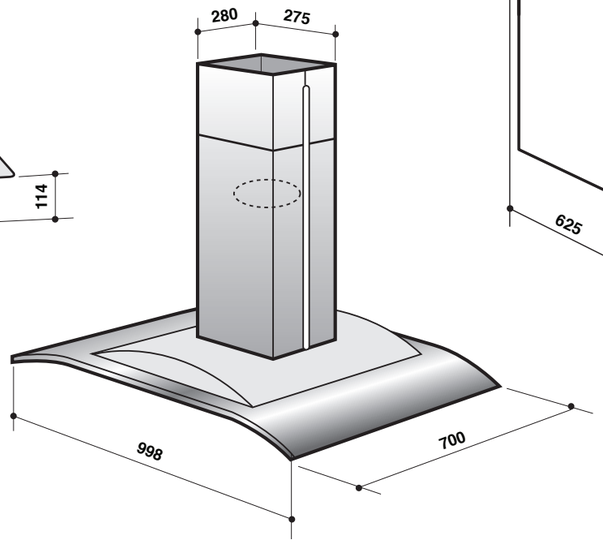
280
275
998
700

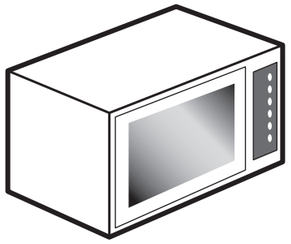

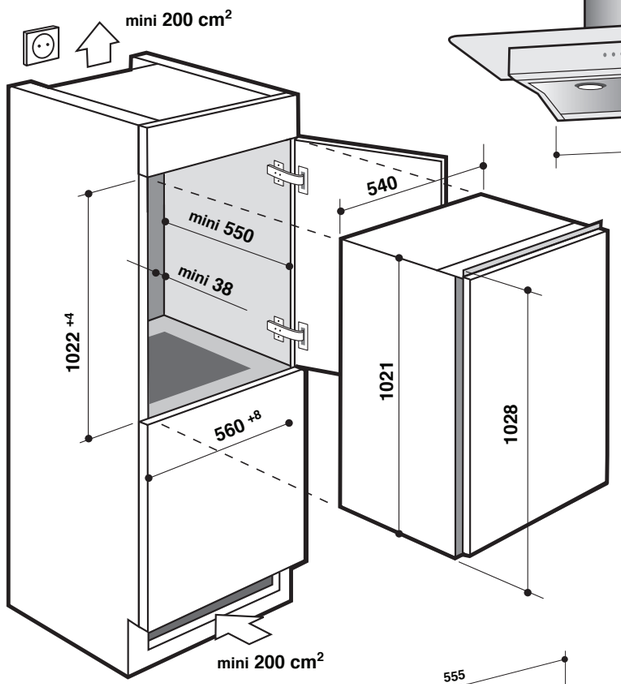
mini 200 cm²
540
mini 550
mini 38
1022 +4
560 +8
1021
1028
mini 200 cm²

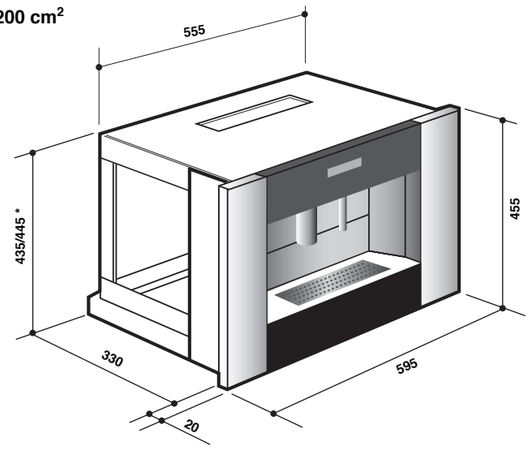
555
435/445 *
455
330
595
20

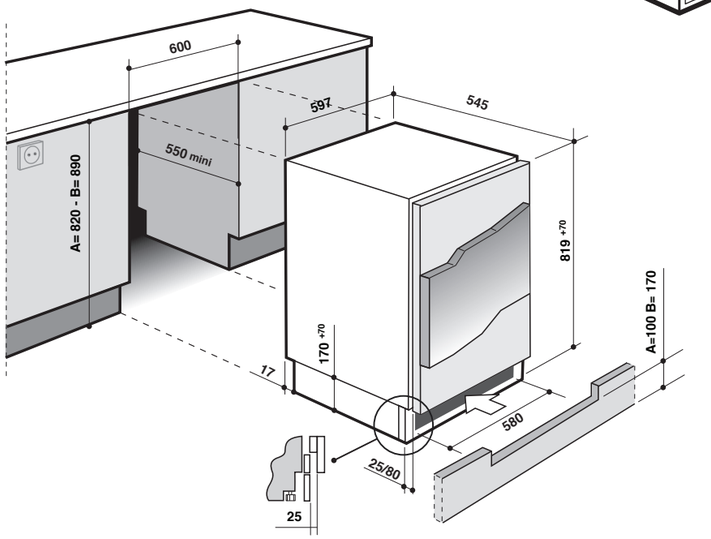
600
597
545
550 mini
A= 820 - B= 890
819 +70
A=100 B= 170
170 +70
17
580
25/80
25

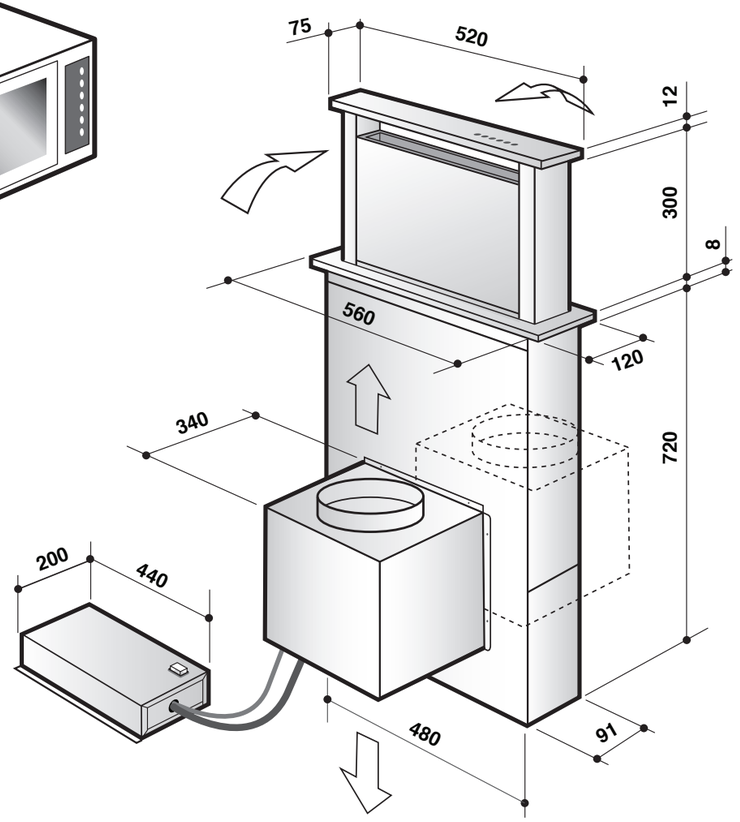
75
520
12
300
8
560
120
340
720
200
440
480
91